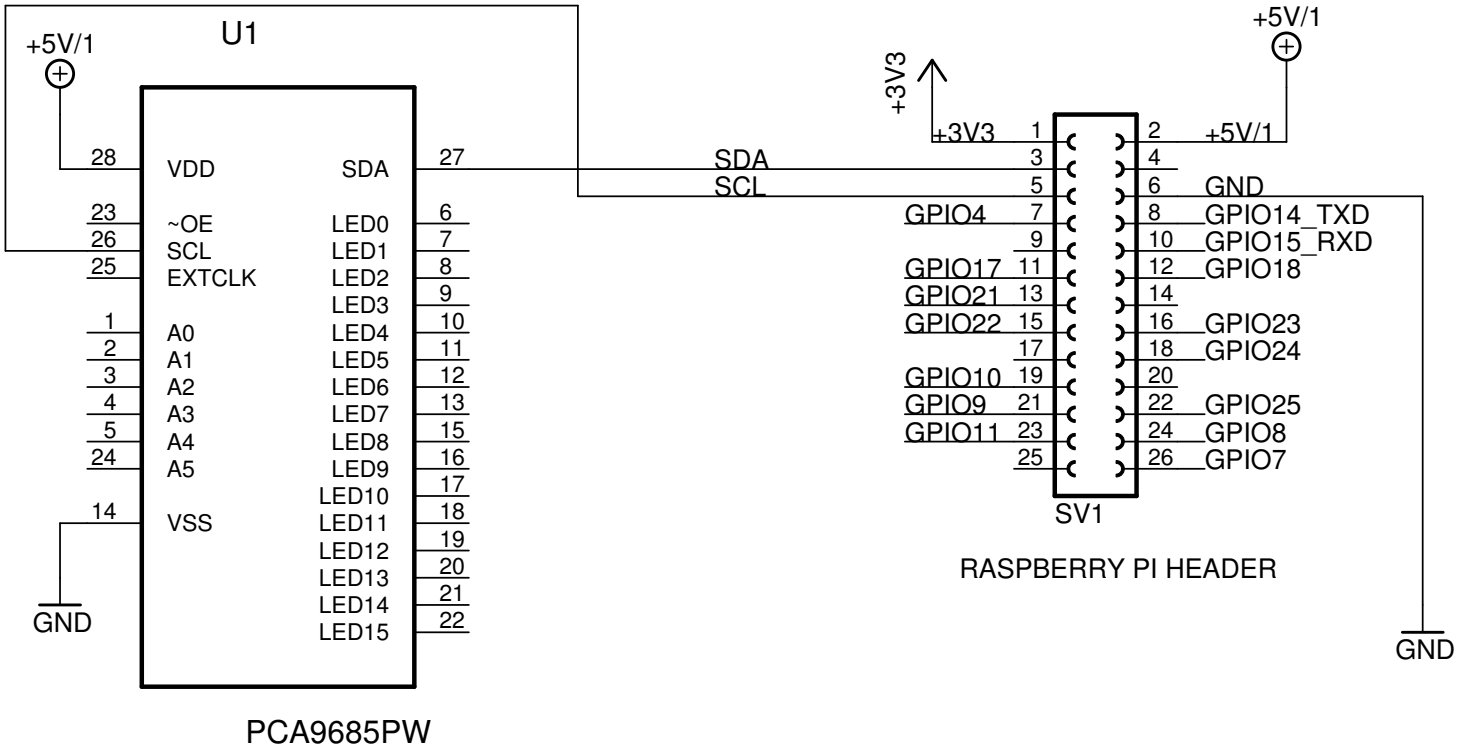
U1
+5V/1
28
VDD
23
~OE
26
SCL
25
EXTCLK
1
A0
2
A1
3
A2
4
A3
5
A4
24
A5
14
VSS
GND
SDA
27
LED0
6
LED1
7
LED2
8
LED3
9
LED4
10
LED5
11
LED6
12
LED7
13
LED8
15
LED9
16
LED10
17
LED11
18
LED12
19
LED13
20
LED14
21
LED15
22
PCA9685PW
SDA
SCL
+3V3
+3V3
+5V/1
GPIO4
GPIO17
GPIO21
GPIO22
GPIO10
GPIO9
GPIO11
GND
GPIO14_TXD
GPIO15_RXD
GPIO18
GPIO23
GPIO24
GPIO25
GPIO8
GPIO7
SV1
RASPBERRY PI HEADER
GND